# Ifö Sense Art

## 47091, 47093, 47094, 47095, 47106,

## 47107, 47108, 47114, 47115, 47116

**SE** Underskåp lågt 60/90
Bänkskiva glas 60/90

**DK** Underskab lavt 60/90
Bordplade glas 60/90

**NO** Underskap lavt 60/90
Benkeplate glass 60/90

**GB** Base cabinet low 60/90
Work surface glass 60/90

**RU** Нижний шкаф низкий 60/90
Настольная панель стекло 60/90

www.ifosanitar.com

95066

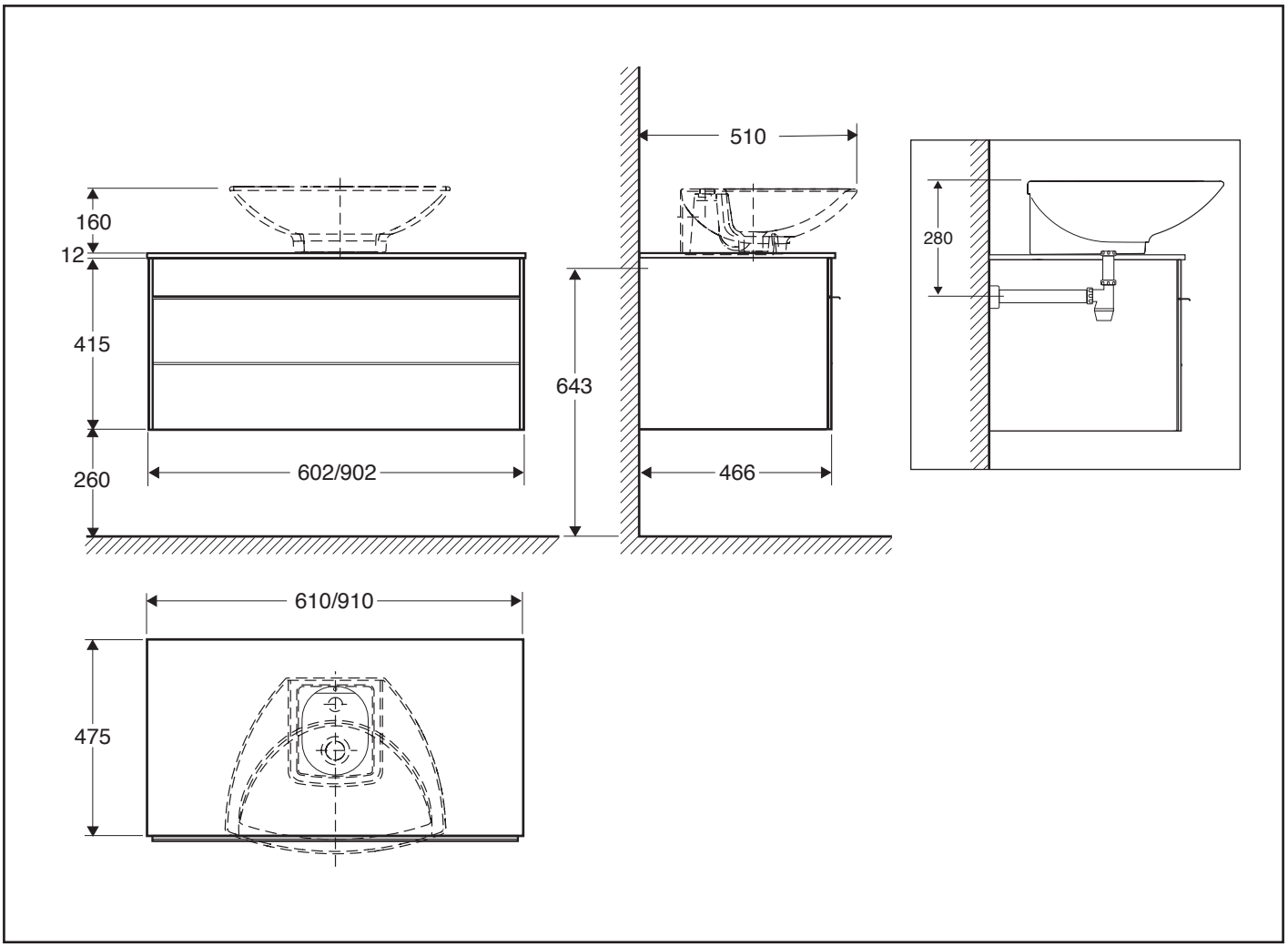
160
12
415
260
602/902
510
643
466
280
610/910
475

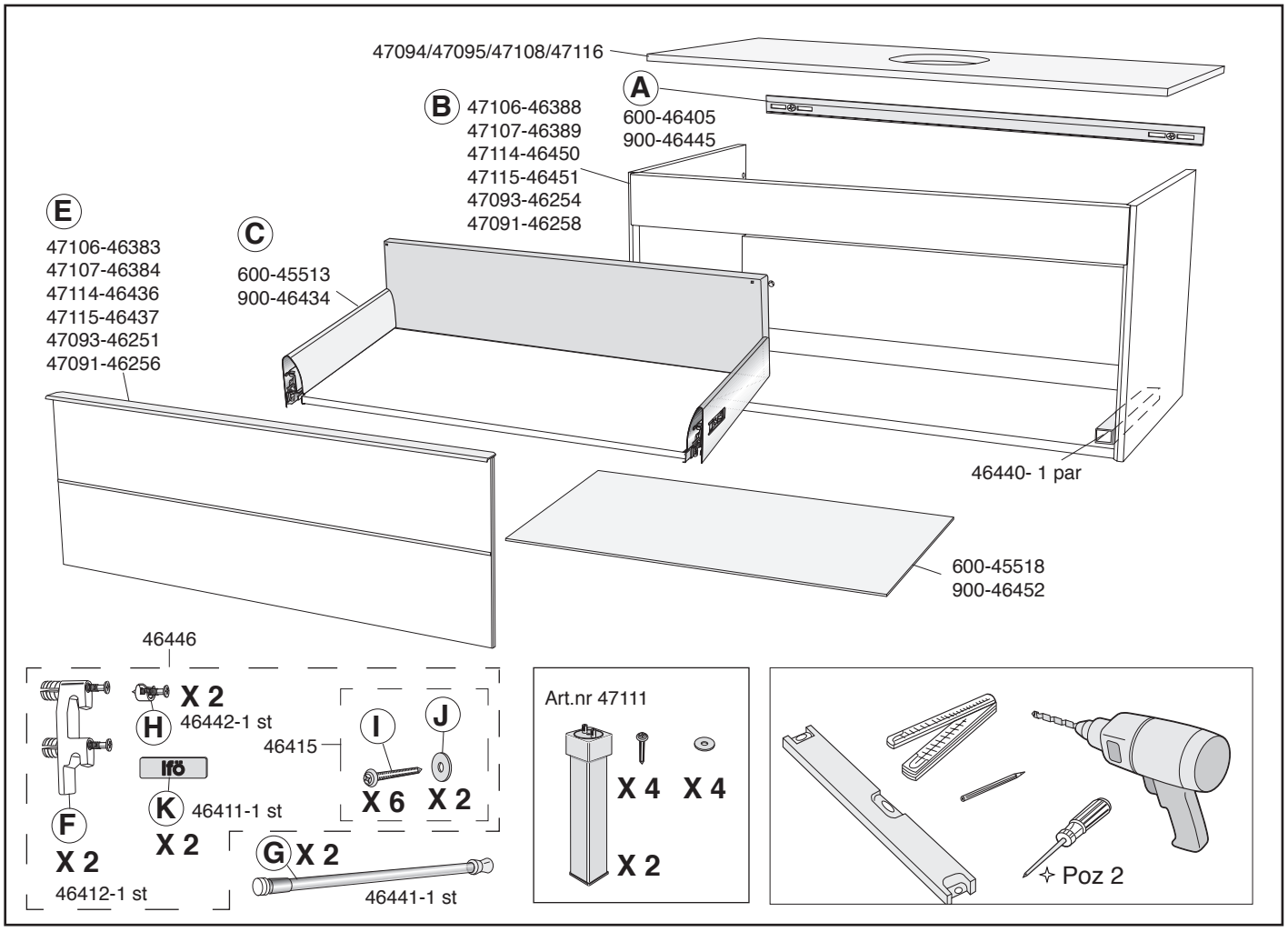
47094/47095/47108/47116
A
600-46405
900-46445
B
47106-46388
47107-46389
47114-46450
47115-46451
47093-46254
47091-46258
E
47106-46383
47107-46384
47114-46436
47115-46437
47093-46251
47091-46256
C
600-45513
900-46434
46440- 1 par
600-45518
900-46452
46446
X 2
H
46442-1 st
46415
I
J
X 6
X 2
K
46411-1 st
X 2
F
X 2
46412-1 st
G
X 2
46441-1 st
Art.nr 47111
X 4
X 4
X 2
Poz 2

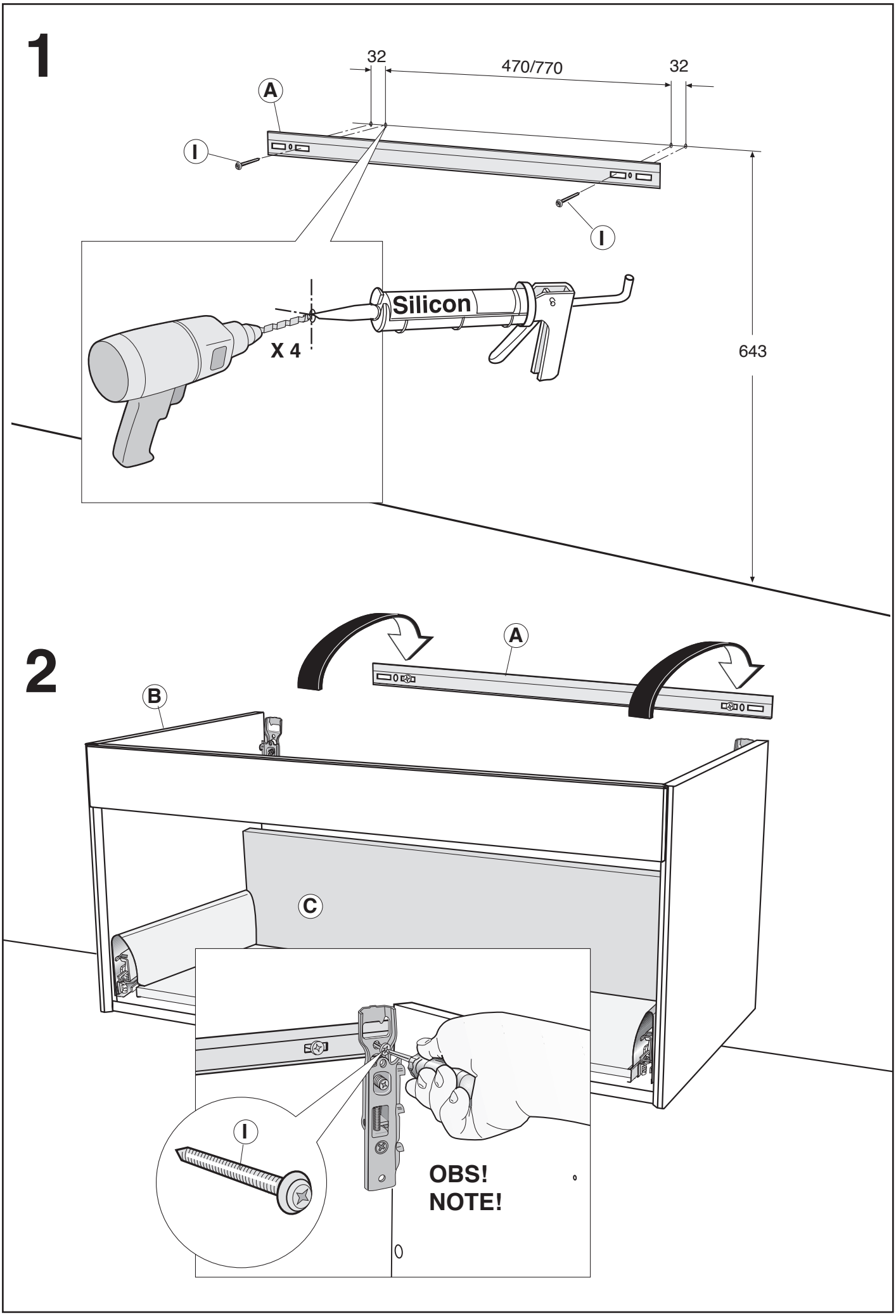
1
32
470/770
32
A
I
I
Silicon
X 4
643
2
A
B
C
I
OBS!
NOTE!

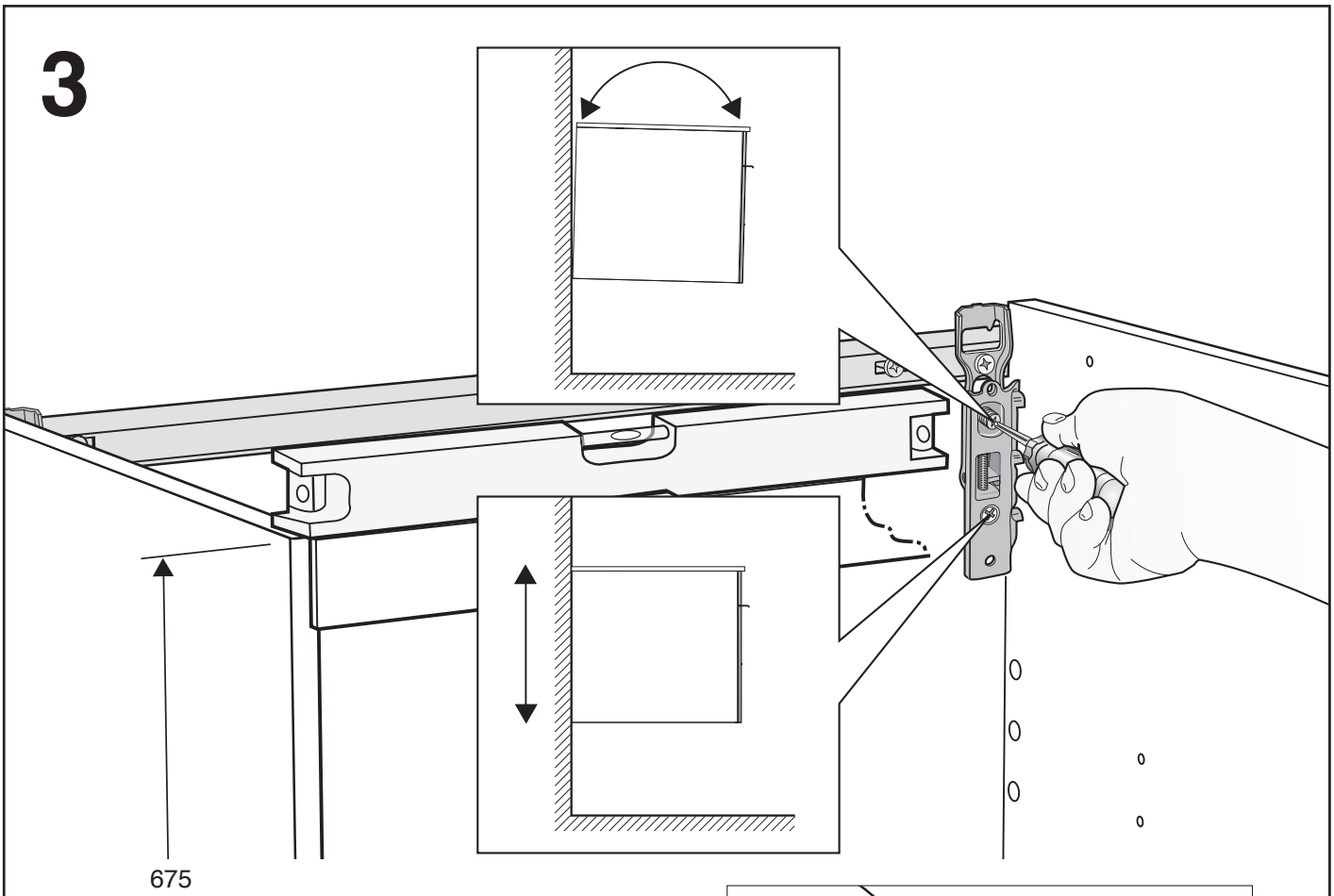
3
675

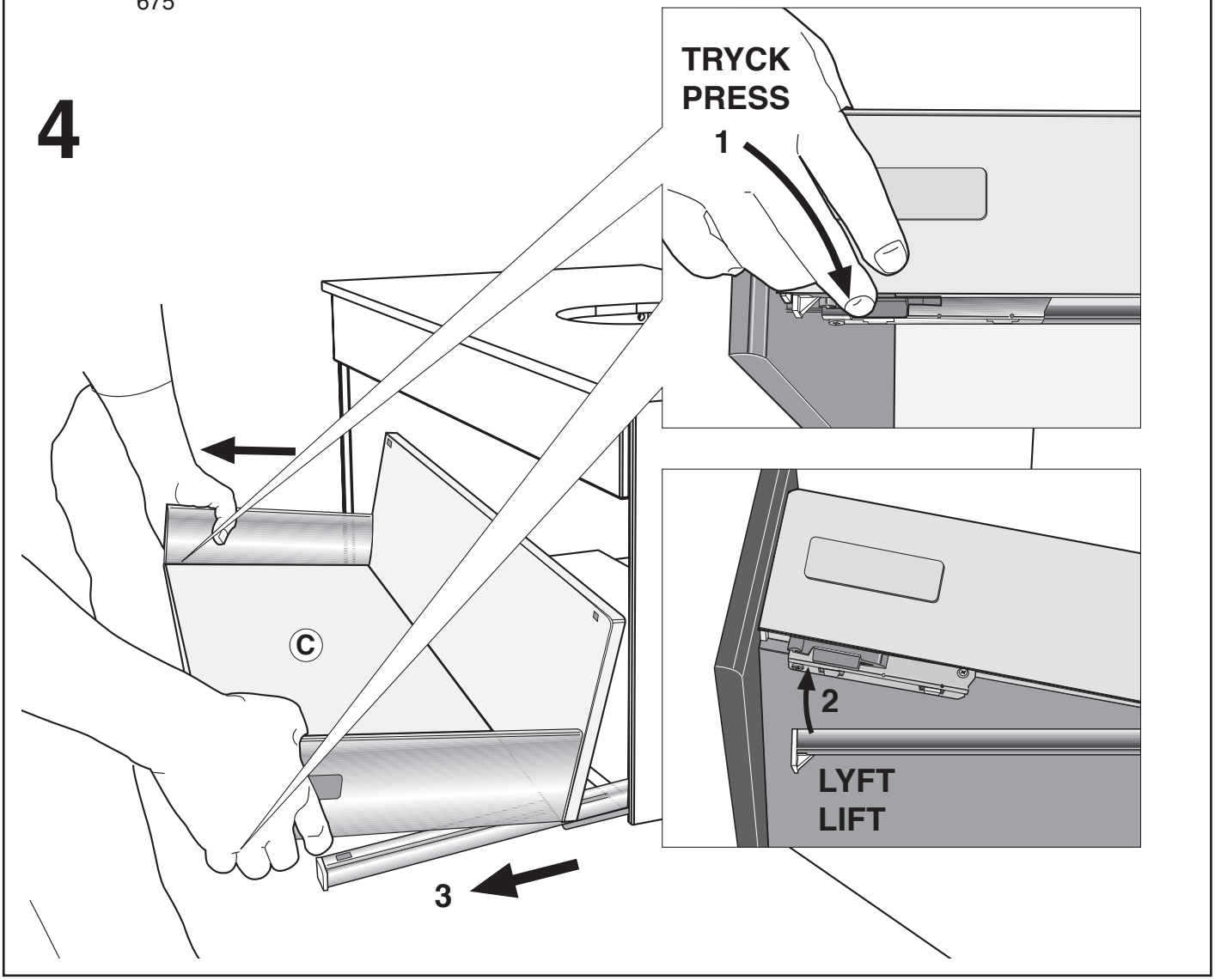
4
TRYCK
PRESS
1
C
2
LYFT
LIFT
3

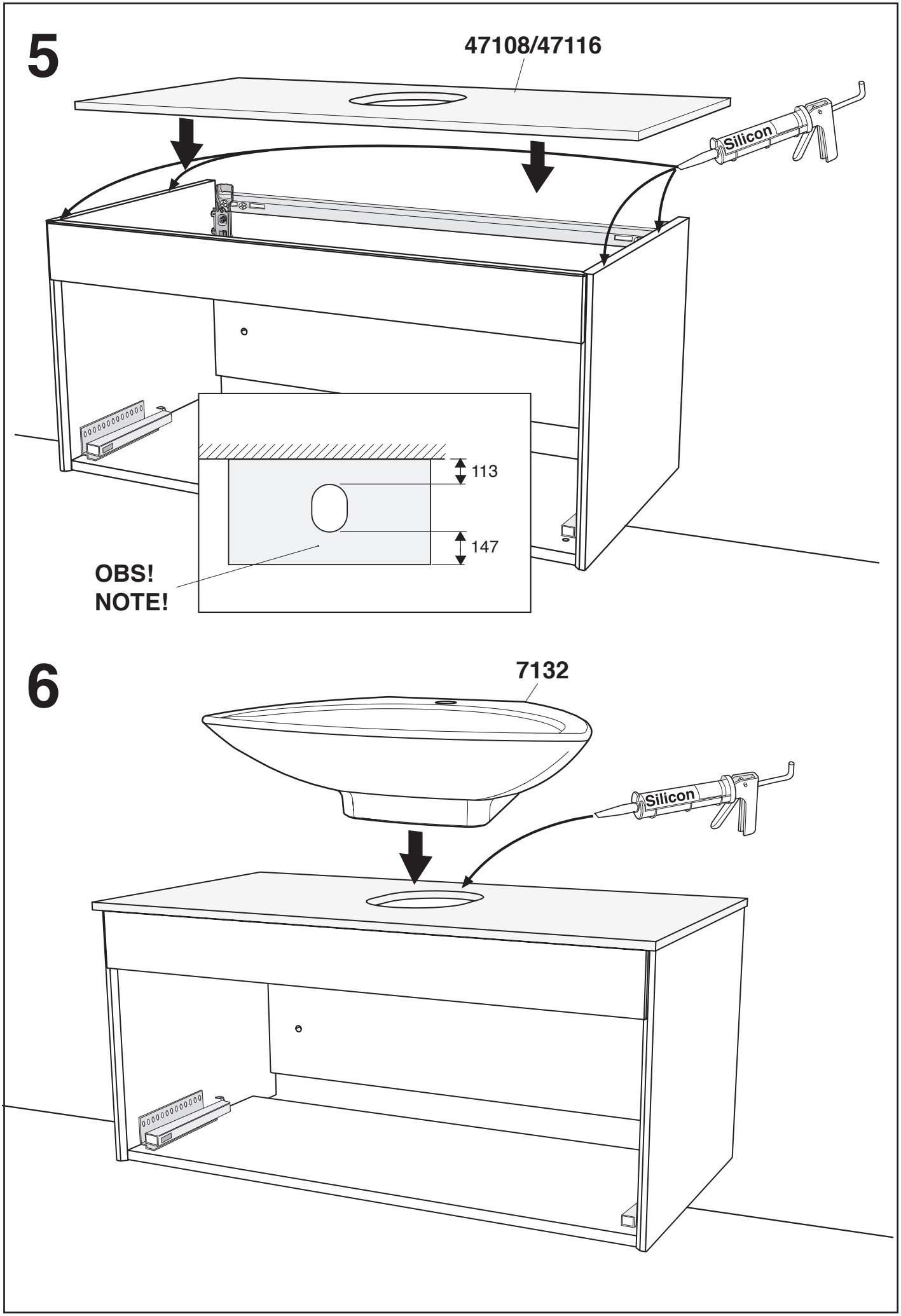
5
47108/47116
Silicon
113
147
OBS!
NOTE!
6
7132
Silicon

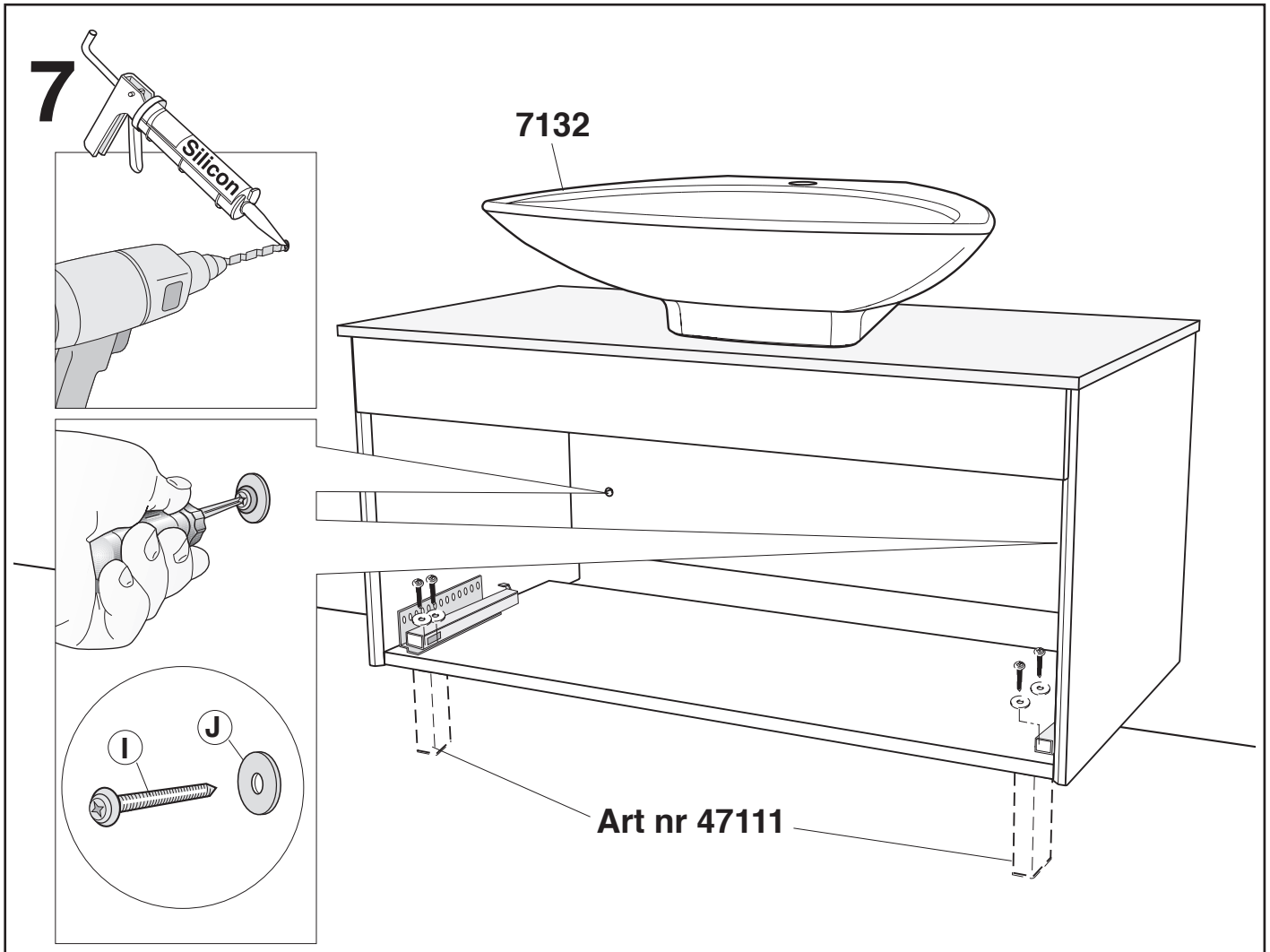
7
Silicon
7132
I
J
Art nr 47111

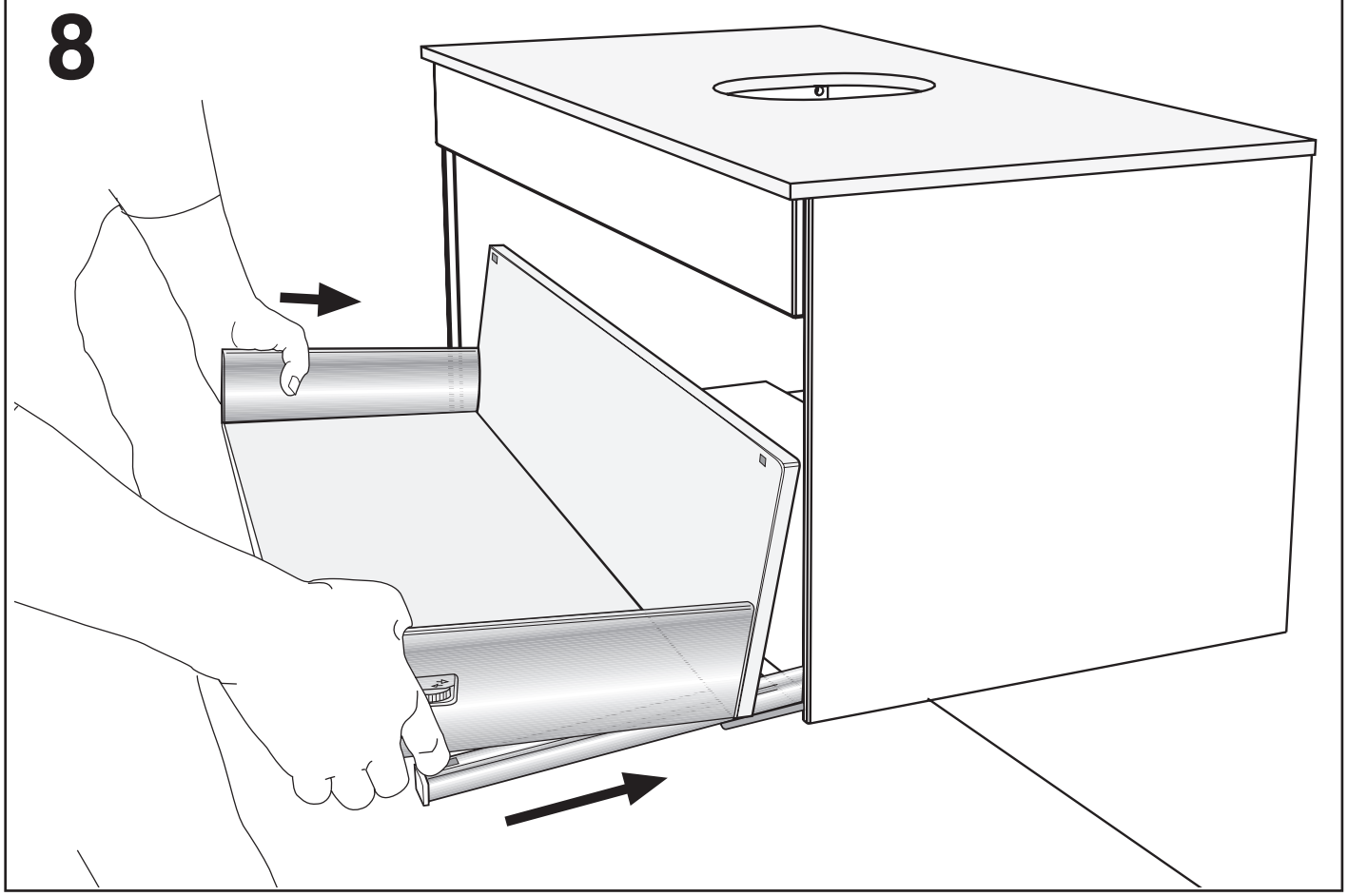
8

# 9

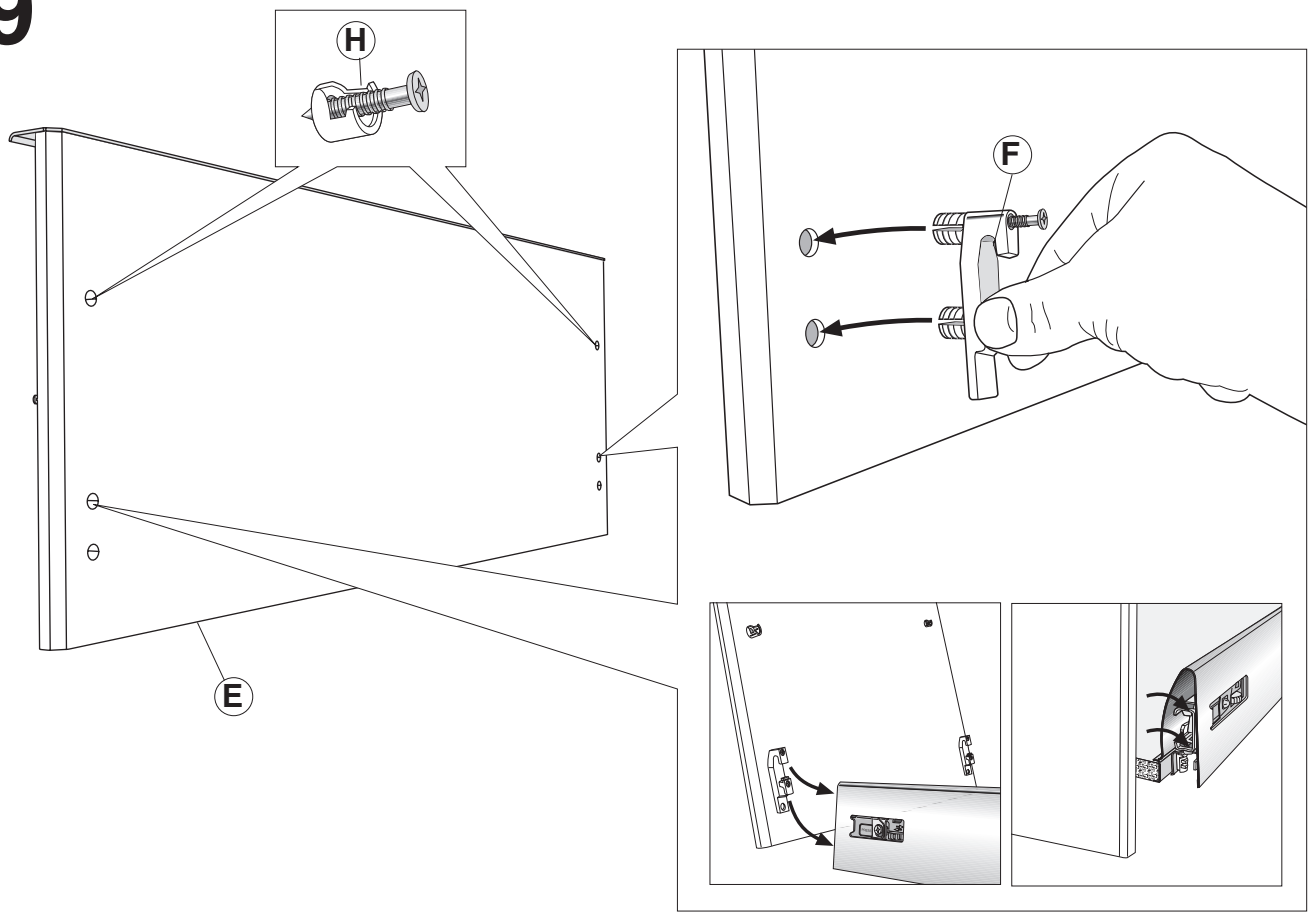


# 10

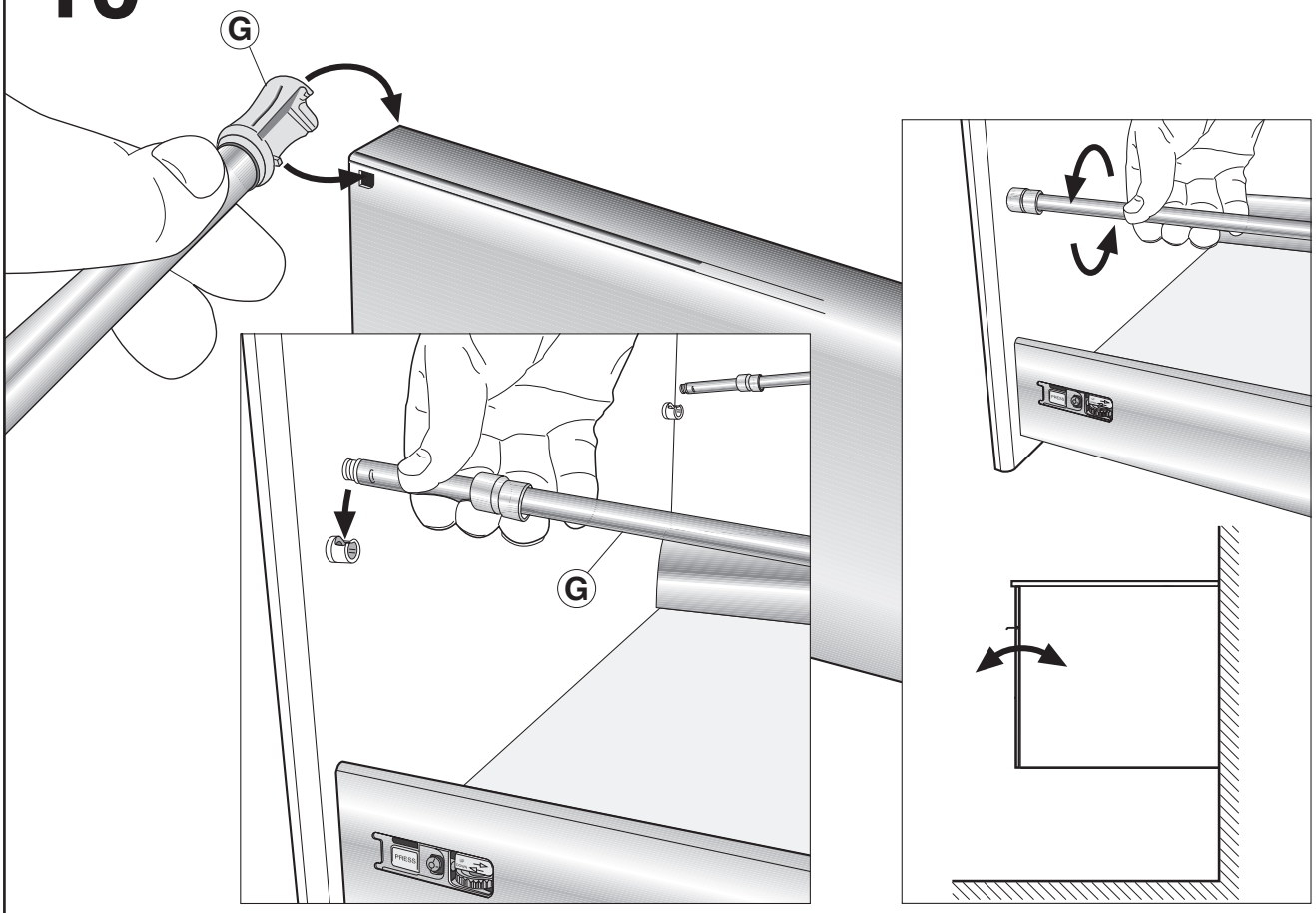

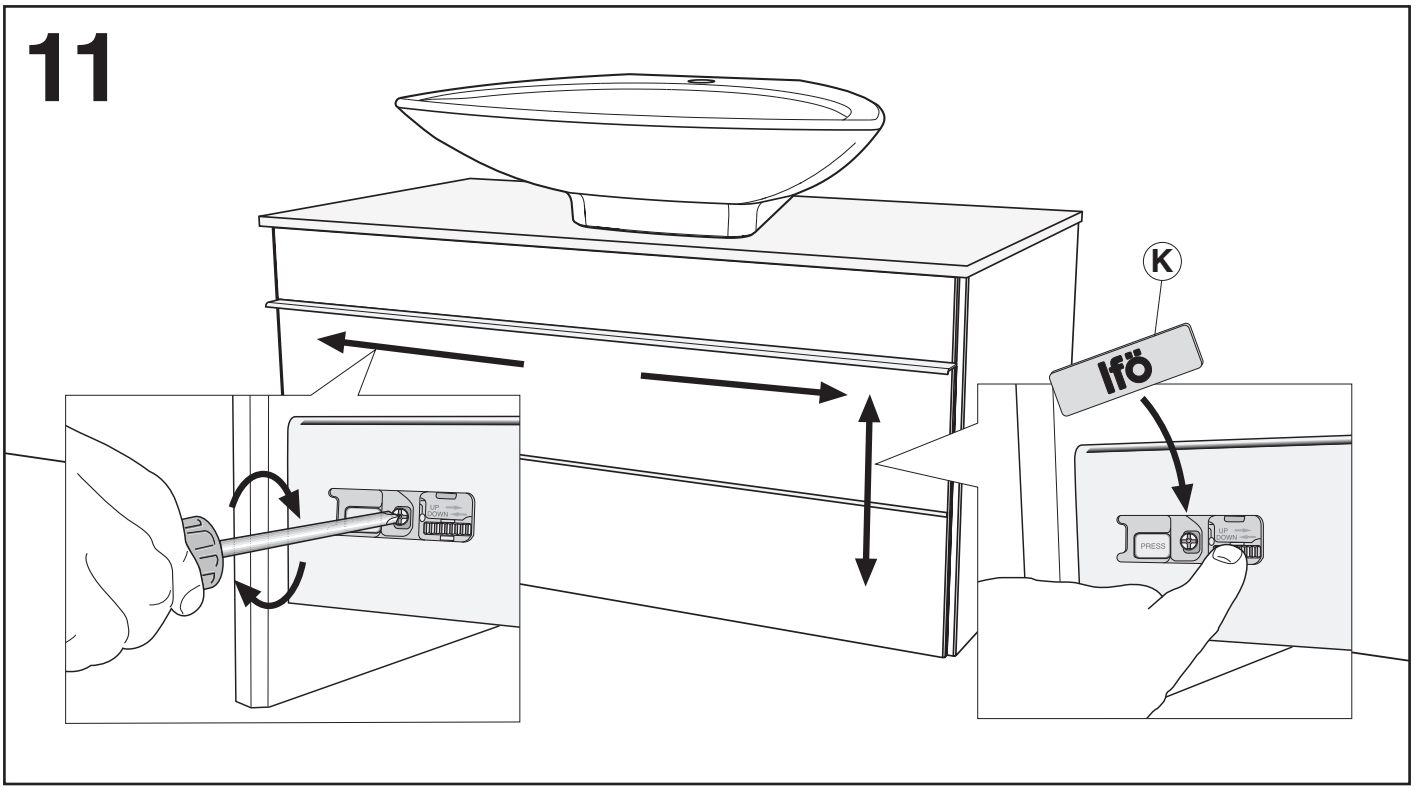


## SE Goda råd om underhåll

Badrumsmöbler har ett bra skydd mot fukt men bör ändå inte utsättas för direkt vattenstänk. Håll möblerna torra och rena och fria från fett och rengöringsmedel. Detta är särskilt viktigt för de fanerade luckorna. Använd helst flytande rengöringsmedel, t.ex. såpa eller såplösning. Skurpulver eller andra preparat som innehåller slipmedel är inte bra. Du bör undvika ammoniak, förtunningsmedel, vax eller olja, till och med möbelpolish kan försämra ytfinishen.

Torka av direkt om du råkar spilla aceton, förtunningsmedel eller andra starka lösningsmedel på möblerna.

## DK Gode råd til vedligeholdelse

Baderumsmøbler er godt beskyttet mot fugt, men bør alligevel ikke udsættes for direkte vandsprøjt og pjaskeri. Hold møblerne tørre og rene og fri fedt og rengøringsmidler. Dette er særligt vigtigt ved de finerede låger. Du bør helst benytte flydende rengøringsmidler – f.eks. brun sæabe eller sæbeopløsning. Skurepulver eller andre præparater, der indeholder slibemiddel, er ikke godt. Du bør undgå ammoniak, fortynder, voks eller olie – ja, selv møbelpolish kan give en forringet overfladefinish.

Hvid du er uheldig og spilder acetone, fortynder eller andre stærke opløsningsmidler på møblerne, bør du tørre det op med det samme.

## NO Gode råd til godt vedligehold

Baderomsmøbler har god beskyttelse mot fuktighet, men bør likevel ikke utsettes for direkte vannsprut. Hold møblerne tørre og rene, og frie for fett og rengjøringsmidler. Dette er særlig viktig for de finere lukene. Bruk helst flytende rengjøringsmidler, f.eks. grønnsåpe. Skurepulver eller andre preparater som inneholder slipemidler er ikke bra. Du bør unngå ammoniak/salmiakk, tynningsmidler, voks eller olje, til og med møbelpolish kan ødelegge overflatefinishen.

Tørk av øyeblikkelig dersom du kommer til å søle aceton, tynningsmiddel, eller andre sterke løsningsmidler på møblene.

## GB Good advice on maintenance

Bathroom furniture is well-protected from moisture, but it should still not be exposed to direct water. Keep the furniture dry and clean and free from grease and cleaning agents. This is particularly important when it comes to the veneer doors. If possible, use liquid cleaning agents, such as soap or soap solution. Scouring powder and other agents containing abrasives are not suitable. You should avoid ammonia, thinner, wax or oil; even furniture polish could have a negative effect on the surface finish.

Wipe clean immediately if you spill acetone, thinner or other strong solvent on this furniture.

## RU СОВЕТЫ ПО УХОДУ

Мебель для ванной комнаты производства Ша разработана так , что хорошо переносит сырость. Несмотря на то не рекомендуется оставлять мебель прямо под струей воды. Особенно то касается частей из фанеры. Для чистки больше всего подходят жидкие моющие средства, например, жидкое мыло. Не рекомендуется использовать чистящие порошки, содержащие абразивные частицы, а так же подобные вещества, которые могут механически повредить поверхность. Избегайте использовать н - атырный спирт, воск, растворители, масла и средства для полировки мебели. ти средства могут повредить поверхность изделия. Если ацетон, растворитель и другие сильнодействую-щие средства попали на поверхность, то немедленно удалите их.

**För enkel tillgång till reservdelar, spara anvisningen!/**
**Gem vejledningen, hvis du senere skulle få brug for reservedele!/**
**For enkel tilgang til reservedeler, ta vare på bruksanvisningen!/**
**For simple access to spare parts, save these instructions!/**
**Сохраните инструкцию, чтобы было легче найти запасные части.**

Ifö

**Huvudkontor och tillverkning:** Ifö Sanitär AB, S-295 22 Bromölla, 0456-480 00, www.ifosanitar.com
**Tillverkning:** Ifö Sanitär AB, S-375 85 Mörrum, 0456-480 00
**Distriktskontor:** Malmö 040-22 84 10, Göteborg 031-47 90 40, Örebro 019-27 60 80, Stockholm 08-772 21 40, Sundsvall 060-67 82 20
**Norge:** Ifø Sanitær A/S, 22 07 20 40. **Danmark:** Max Sibbern, 44 50 04 04